Название соревнований:	**Кубок Липецкой области по компьютерному спорту**
Место проведения:	Сеть Интернет, Компьютерный клуб Colizeum (г.Липецк, ул. Советская, 64)
Организатор:	Липецкое областное отделение общероссийской общественной организации «Федерация компьютерного спорта России»
Открытие, регистрация, жеребьёвка:	01.06.2023 – 12.06.2023
Начало соревнований:	16.06.2023
Окончание соревнований:	26.06.2023
Награждение, закрытие:	26.06.2023
Дисциплина, вид программы	**Боевая арена (Dota 2)**

Главный судья соревнований:	Главный секретарь соревнований:
(подпись)	(подпись)
Ковальчук К. Д. 26.06.2023	Попов Е. Е. 26.06.2023

Кубок Липецкой области по компьютерному спорту							
Судейская коллегия дисциплины Боевая арена (Dota 2)							
№	Ф.И.О.	Должность	Категория	Страна	Дата рождения	Место жительства	Телефон, почта
1.	Ковальчук Кирилл Дмитриевич	Гл. судья	2	РФ	02.08.1997	Г.Липецк	89005914512 oleg.kurchatov.2012@mail.ru
2.	Попов Егор Евгеньевич	Гл. секретарь	3	РФ	01.08.2002	Г.Липецк	89508031802 kafachok2002@gmail.com
3.	Павленко Олег Игоревич	Судья	-	РФ	17.03.2006	Г.Липецк	89508038642 Brooksama99@yandex.ru
4.	Мартышов Артемий Михайлович	Судья	-	РФ	07.09.2000	Г.Липецк	89513038195
5.	Елисеева Анастасия Алексеевна	Судья	-	РФ	12.07.2002	Г.Липецк	89100540055
6.	Левченко Данил Иванович	Судья	-	РФ	09.09.2003	Г.Липецк	7-900-591-66-12
7.	Исмаилов Кенан Ильгарович	Судья	-	РФ	28.12.2002	Г.Липецк	89969285517
8.	Сапронов Илья Сергеевич	Судья	-	РФ	30.09.1994	Г.Липецк	8 (910) 252-62-64

Кубок Липецкой области по компьютерному спорту
Участники соревнования дисциплины Боевая арена (Dota 2)

№	НИКНЕЙМ	Ф.И.О.	Пол	Дата рожд.	Субъект РФ/страна	Команда (учебное заведение)	Разряд	Занятое место	Номер телефона	Профиль в соц.сетях
1	QQ	Рощупкин Иван Павлович	М	21.05.1997	РФ	Лайк-это измена	-	16	89042859351	https://vk.com/fallenavanger
2	542 25/8 MOMM DVILYSM	Юдин Артем Валерьевич	М	19.10.1998	РФ	Лайк-это измена	-	16	-	https://vk.com/tenwo10wo
3	Facking Arrow	Буглак Никита Дмитриевич	М	18.06.1998	РФ	Лайк-это измена	-	16	-	https://vk.com/kit228322
4	Deadline	Немахов Валерий Валерьевич	М	08.04.1998	РФ	Лайк-это измена	-	16	-	https://vk.com/deadl1nedeadline
5	Frekweenz	Кузнецов Николай Сергеевич	М	24.04.1996	РФ	Лайк-это измена	-	16	-	https://vk.com/frekweenz
6	JJS	Ветров Владислав Юрьевич	М	02.03.1996	РФ	Лайк-это измена	-	16	-	https://vk.com/id680591120
7	Dead inside	Васильев Кирилл Владимирович	М	11.03.2004	РФ	Голубая лагуна	-	4	89155510273	https://vk.com/dead_inside_pacen
8	Учитель труда	Артемьев Андрей Михайлович	М	24.08.2004	РФ	Голубая лагуна	-	4	-	https://vk.com/deathnoragami
9	Большой Джо	Трухачев Александр Геннадьевич	М	13.12.2004	РФ	Голубая лагуна	-	4	-	https://vk.com/trukhachev95
10	полукартавыш	Яков Поляков Александрович	М	02.11.2004	РФ	Голубая лагуна	-	4	-	https://vk.com/molodoy723
11	Luminas	Ермаков Николай Николаевич	М	07.06.2004	РФ	Голубая лагуна	-	4	-	https://vk.com/id245759101
12	Sinet	Путилин Артем	М	06.09.1998	РФ	Голубая лагуна	-	4	-	https://vk.com/id124856353

		Викторович								
13	Норман	Прокопов Сергей Анатольеивч	М	11.08.2000	РФ	BrokenFamily	-	1	89009874514	https://vk.com/hopmans
14	Семен	Щеглов Семен Алексеевич	М	18.04.2003	РФ	BrokenFamily	2	1	-	https://vk.com/fo_oney
15	Мамут	Рамазанов Дмитрий Евгеньевич	М	08.07.2001	РФ	BrokenFamily	2	1	-	https://vk.com/kotkotkotkotkot
16	mawakla	Щеглов Павел Денисович	М	09.07.2002	РФ	BrokenFamily	2	1	-	https://vk.com/dandylee17
17	dimadima	Телюков Дмитрий Алексеевич	М	06.12.1999	РФ	BrokenFamily	2	1	-	https://vk.com/dimadima_jke
18	Анастас	Шакиров Далер Сергеевич	М	11.10.2000	РФ	BrokenFamily	-	1	-	https://vk.com/1xdoctorwho
19	Frages877	Козлов Александр Эдуардович	М	04.07.2007	РФ	Excellent	-	6	89513086084	https://m.vk.com/top1voidspirit
20	Derty	Баранов Артем Евгеньевич	М	08.03.2007	РФ	Excellent	-	6	-	https://vk.com/top1_tinker
21	Eskuze	Якубашек Владислав Сергеевич	М	25.12.2007	РФ	Excellent	-	6	-	https://vk.com/vladddddddddddddddddddddddd
22	Zxckobachok	Кузнецов Николай Александрович	М	22.07.2007	РФ	Excellent	-	6	-	https://vk.com/kahancik48
23	Two_FaceD_TFD	Прокофьеф Дмитрий Николаевич	М	08.06.2007	РФ	Excellent	-	6	-	https://vk.com/id562830154
24	Sanji	Трофимов Иван Петрович	М	14.09.2007	РФ	Excellent	-	6	-	https://vk.com/top1facelessvoid
25	ABOBA	Фадин Никита Сергеевич	М	14.12.2004	РФ	DOTALOGO	3	6	89508055716	https://vk.com/abobyyss
26	unlucky	Бычков Данил Владимирович	М	28.08.2003	РФ	DOTALOGO	-	6	-	https://vk.com/qweblan___xd
27	-=Boch=-	Мигунов Илья Сергеевич	М	26.09.2003	РФ	DOTALOGO	-	6	-	https://vk.com/id509407274
28	~abs0lute~AsKeR	Исаев Кирилл Николаевич	М	03.01.2003	РФ	DOTALOGO	-	6	-	https://vk.com/dozza_nso

29	antoha123	Елисеев Антон Евгеньевич	М	30.06.2002	РФ	DOTALOGO	-	6	-	https: vk.com a seven7
30	NESTER<3	Нестеров Егор Александрович	М	02.05.2003	РФ	DOTALOGO	-	6	-	https: vk.com 13nester13
31	priseka	Присекин Артем Максимович	М	01.10.2008	РФ	team Race	-	20	89092197139	https: vk.com priseka93
32	aldamchik	Алдамов Владимир Георгиевич	М	11.06.2008	РФ	team Race	-	20	-	https: vk.com aldamchik
33	akqu11	Акулов Илья Дмитриевич	М	25.03.2009	РФ	team Race	-	20	-	https: vk.com/id576918368
34	zxcbenya	Ольшевск Павел Владимирович	М	05.09.2007	РФ	team Race	-	20	-	vk.com ampidushechkaaa
35	Медвежий анус	Котов Никита Иванович	М	29.08.2008	РФ	team Race	-	20	-	https: vk.com cursecat
36	Jazaredo	Цеменя Юрий Григорьевич	М	29.10.2002	РФ	Пивковый туз	-	22	89205142317	https: vk.com maiktheliar
37	Bladick	Безрукавников Владислав Юрьевич	М	16.03.2002	РФ	Пивковый туз	-	22	-	https: vk.com id449047129
38	Billy Herrington	Залесный Илья Евгеньевич	М	19.11.2000	РФ	Пивковый туз	-	22	-	https: vk.com i.zalesny
39	Misericordia infirma	Рублев Александр Сергеевич	М	30.09.2023	РФ	Пивковый туз	-	22	-	https: vk.com misericordia_infirma
40	Inland Empire	Мамаев Александр Павлович	М	03.01.2003	РФ	Пивковый туз	-	22	-	https: vk.com oldbi_ne_ludy
41	Kioshima	Яковлев Андрей Алексеевич	М	14.06.2002	РФ	Пивковый туз	-	22	-	https://vk.com/bastardstonersы
42	try bay free ppppp	Фролов Даниил Александрович	М	15.04.2008	РФ	Air pudge	-	11	89205280848	https: vk.com dfn2021

43	Tomchik	Чернов Никита Артёмович	М	08.08.2008	РФ	Air pudge	-	11	-	https://vk.com/id441697303
44	123761321	Барыкин Артём Русланович	М	11.03.2008	РФ	Air pudge	-	11	-	https://vk.com/pon1110
45	лютик	Шалухин Дмитрий Иванович	М	15.06.2008	РФ	Air pudge	-	11	-	https://vk.com/id449939360
46	Убийца нубов	Галкин Артемий Павлович	М	28.02.2008	РФ	Air pudge	-	11	-	https://vk.com/pop_it123
47	IchWil	Власов Павел Олегович	М	18.07.2008	РФ	IMPERIUM	-	14	89205495330	https://vk.com/slmbskbl
48	KutWEE	Горлов Антон Павлович	М	26.11.2008	РФ	IMPERIUM	-	14	-	https://vk.com/supertoxa3000
49	aroundspite	Галкин Владимир Александрович	М	03.07.2008	РФ	IMPERIUM	-	14	-	https://vk.com/aroundspite
50	Vavilon	Цип Арсений Сергеевич	М	16.12.2007	РФ	IMPERIUM	-	14	-	https://vk.com/tsip2019
51	Akqu11	Акулов Илья Дмитриевич	М	25.03.2009	РФ	IMPERIUM	-	14	-	https://vk.com/id576918368
52	ГАЗЛИФТ	Талагаев Максим Юрьевич	М	31.10.2003	РФ	Vedro	-	2	89063158695	https://vk.com/saval1n
53	Mello	Колотев Егор Витальевич	М	08.05.2003	РФ	Vedro	-	2	-	https://vk.com/melloqwe
54	Kira	Голев Кирилл Русланович	М	12.05.2003	РФ	Vedro	-	2	-	https://vk.com/1yourdreamm
55	Husky	Никишин Андрей Дмитриевич	М	01.03.2003	РФ	Vedro	-	2	-	https://vk.com/deadinsidechelik
56	k0nfetk@)	Осядовский Михаил Александрович	М	11.08.2003	РФ	Vedro	-	2	-	https://vk.com/podrujkamisha
57	егор крип	Малашенко Максим Михайлович	М	02.08.2002	РФ	Vedro	-	2	-	https://vk.com/egorcreep1
58	Ну такое	Леонов Вадим Романович	М	04.11.2004	РФ	RapidFire Titans	-	10	89046938870	https://vk.com/galechkaapasna

59	Carbon	Ноздреватых Кирилл Сергеевич	М	11.07.2007	РФ	RapidFire Titans	-	10	-	https: vk.com lycifer38
60	Парабащалкин	Ноздреватых Илья Сергеевич	М	26.09.2004	РФ	RapidFire Titans	-	10	-	https: vk.com dryg.podrygi.telki.brata
61	AlanMercy	Двуреченский Илья Олегович	М	25.05.2003	РФ	RapidFire Titans	3	10	-	https: vk.com alanmercy
62	Scriptum	Денисов Денис Эдуардович	М	02.09.2003	РФ	RapidFire Titans	-	10	-	https: vk.com dun9e0n_mast3r
63	Luke	Красиков Иван Александрович	М	01.07.2003	РФ	RapidFire Titans	-	10	-	https: vk.com ivan_krasikov_v
64	kw1ik	Говоров Артём Александрович	М	03.05.2008	РФ	Zinc Freaks	-	15	89525922804	https: vk.com kwww1ik7
65	Russia_Rembo	Митин Сергей Геннадьевич	М	18.09.1998	РФ	Zinc Freaks	-	15	-	https: vk.com id135380963
66	друг габена	Волков Дмитрий Витальевич	М	22.11.2007	РФ	Zinc Freaks	-	15	-	https: vk.com 4el_toxic
67	So Sad	Баранов Кирилл Сергеевич	М	27.11.2007	РФ	Zinc Freaks	-	15	-	https: vk.com sfabuzer1999
68	sss+	Жданов Кирилл Андреевич	М	06.05.2006	РФ	Zinc Freaks	-	15	-	https: vk.com solncepeck
69	ВУЛЬВЕН	Гребенников Андрей Андреевич	М	04.06.2007	РФ	Zinc Freaks	-	15	-	Андрей Гребенников (vk.com)
70	debbie_downer	Кузнецов Никита Сергеевич	М	16.10.2004	РФ	название команды	-	17-22	89051787262	https: vk.com debbie_downer
71	Дима	Лазаренко Дмитрий Николаевич	М	27.03.2004	РФ	название команды	-	19	-	https: vk.com d.lmao

72	MementoMori	Денисенко Владислав Валерьевич	М	17.05.2004	РФ	название команды	-	19	-	https://vk.com/id392099784
73	Abins	Гайдар Даниил Николаевич	М	28.06.2004	РФ	название команды	-	19	-	https://vk.com/abins28
74	Honda NSX	Мелихов Николай Иванович	М	10.03.2004	РФ	название команды	-	19	-	https://vk.com/theranders
75	Шляпа в Деле	Чухров Владимир Борисович	М	03.12.2004	РФ	название команды	-	19	-	https://vk.com/chu_vo
76	подсосник	Невежин Даниил Владимирович	М	22.02.2006	РФ	SFNB	-	17	89995304675	https://vk.com/middlemarlow
77	крипре2005	Колмыков Ярослав Владимирович	М	30.06.2005	РФ	SFNB	-	17	-	https://vk.com/yarrr4
78	alice	Логвинов Николай Александрович	М	08.01.2007	РФ	SFNB	-	17	-	https://vk.com/ethrealprince
79	pan 0 rama	Ларин Григорий Маврикович	М	10.08.2005	РФ	SFNB	-	17	-	https://vk.com/bloodforblack
80	СЁМИК	Жданов Семён Романович	М	14.09.2005	РФ	SFNB	-	17	-	https://vk.com/semyon_zhdanov
81	Ragnar	Ежов Владимир Максимович	М	14.02.2000	РФ	Spartans game	-	18	89508053735	https://vk.com/vladimir.yako
82	LATUM	Сушков Александр Алексеевич	М	06.02.1999	РФ	Spartans game	-	18	-	https://vk.com/id133081504
83	Flipleno	Шайлин Ильфат Ильдарович	М	26.02.2001	РФ	Spartans game	-	18	-	vk.com/flipleno
84	VokeR	Хромов Виктор Андреевич	М	22.03.1999	РФ	Spartans game	-	18	-	https://vk.com/voker9622

85	шут	Сорокин Сергей Владимирович	М	22.07.2003	РФ	Spartans game	2	18	-	https://vk.com/trashy333
86	Uvedenal	Моргачев Руслан Андреевич	М	08.04.2005	РФ	EC LISK	-	7	89205129282	https://vk.com/tiktovoobshee
87	I'm back	Пастухов Самуил Павлович	М	17.06.2005	РФ	EC LISK	-	7	-	https://vk.com/kiberjif
88	emogod	Нечаев Даниил Михайлович	М	15.09.2005	РФ	EC LISK	-	7	-	https://vk.com/mizantroplove
89	Em_Sobak	Корнев Никита Викторович	М	17.12.2003	РФ	EC LISK	-	7	-	https://vk.com/nikita_danger
90	yung_duples	Ипатов Дмитрий Юрьевич	М	17.03.2006	РФ	EC LISK	-	7	-	https://vk.com/dead_inside14yo
91	dddbacher	Бачурин Дмитрий Николаевич	М	01.06.1995	РФ	SOLYANKA	-	8	89997509006	https://vk.com/dddbacher
92	Diamond	Бачурин Сергей Семенович	М	30.11.1997	РФ	SOLYANKA	-	8	-	https://vk.com/serbachurin
93	KaNdy	Бачурин Александр Николаевич	М	28.03.2008	РФ	SOLYANKA	-	8	-	https://vk.com/blackkandu
94	desolatexxx	Бачурин Николай Николаевич	М	20.10.2024	РФ	SOLYANKA	-	8	-	https://vk.com/dxs0latx
95	Umbrella	Андрющенко Виктор Владимирович	М	15.06.1999	РФ	SOLYANKA	-	8	-	https://vk.com/id494252000
96	hozzy_x	Федоров Илья Юрьевич	М	27.04.1999	РФ	SOLYANKA	-	8	-	https://vk.com/hozzy_tv
97	воблер	Сеидов Микаел Адалетович	М	22.07.2005	РФ	dobriy cola	2	3	89205450834	vk.com/mseydu

98	eternal	Искандаров Вагиф Ровшан оглы	M	06.09.2003	РФ	dobriy cola	2	3	-	http://vk.com/anxiety666
99	mAnta	Двуреченский Дмитрий Петрович	M	27.06.2002	РФ	dobriy cola	2	3	-	https://vk.com/id533983754
100	.....	Чуваков Владислав Владимирович	M	07.10.2003	РФ	dobriy cola	2	3	-	https://vk.com/vladislavposa
101	шут	Сорокин Сергей Владимирович	M	22.07.2003	РФ	dobriy cola	2	3	-	https://vk.com/trashy333
102	xxk	Бирюков Даниил Андреевич	M	07.04.2003	РФ	GPSS.2537	3	21	89155548992	https://vk.com/dqqqqq4
103	Yuno	Харламов Савелий Владиславович	M	12.08.2002	РФ	GPSS.2537	3	21	-	https://vk.com/kharlam0v
104	Clausss	Никитин Матвей Сергеевич	M	07.02.2003	РФ	GPSS.2537	3	21	-	https://vk.com/69m07n
105	MaxWarAxe	Киселев Максим Сергеевич	M	02.03.2003	РФ	GPSS.2537	-	21	-	https://vk.com/maxxwellll
106	luke	Красиков Иван Александрович	M	01.07.2003	РФ	GPSS.2537	-	21	-	https://vk.com/ivan_krasikovv
107	EPson	Шацких Никита Владимирович	M	12.02.2003	РФ	GPSS.2537	-	21	-	https://vk.com/knyazmoskovski
108	Таксиутка	Лученко Илья Дмитриевич	M	13.08.2005	РФ	Buyback Team	-	13	89513003681	https://vk.com/balas_in_house228
109	☆ TALIBAN SOULJA 2K20 ☆	Дергунов Максим Геннадьевич	M	05.09.2007	РФ	Buyback Team	-	13	-	https://vk.com/id737704492
110	Meaw_wow Fail	Фарафонов Кирилл Павлович	M	08.12.2006	РФ	Buyback Team	-	13	-	https://vk.com/etofiasko3

111	Закат	Анохин Иван Александрович	М	02.09.2006	РФ	Buyback Team	-	13	-	https: vk.com/id208395576
112	merzost	Гусаков Евгений Александрович	М	22.06.2006	РФ	Buyback Team	-	13		https: vk.com/godof.grob
113	Arima Kishou	Юшин Максим Игоревич	М	06.06.2005	РФ	Teiko	-	9	8513020540	https: vk.com/zx_curs4d
114	let me draw you a face	Щукин Антон Александрович	М	17.11.2000	РФ	Teiko	-	9	-	https: vk.com/snowwwl1111
115	RagDay	Ермаков Егор Сергеевич	М	06.07.2002	РФ	Teiko	2	9	-	https: vk.com/id745770311
116	ч123456	Ивашкин Илья Антонович	М	11.11.2003	РФ	Teiko	-	9	-	https: vk.com/quotyeyeye
117	sayko	Постухов Артем Владимирович	М	08.05.2002	РФ	Teiko	-	9	-	https: vk.com/sayko48
118	huh?...	Круглов Кирилл Александрович	М	28.06.2004	РФ	SP ГТК	-	12	89699702014	https: vk.com/bestkotl1101
119	gats	Кузин Иван Викторович	М	07.07.2005	РФ	SP ГТК	-	12	-	https: vk.com/1q2w3e1
120	Klimasha	Криштейн Клим Вячеславович	М	09.08.2005	РФ	SP ГТК	-	12	-	https: vk.com/mamingangster09
122	vapoprh7e98uqgukvsjkm	Югай Алексей Андреевич	М	25.04.2005	РФ	SP ГТК	-	12	-	https: vk.com/khaarqqq
123	noway	Сиротинский Руслан Викторович	М	10.06.2004	РФ	SP ГТК	-	12	-	https: vk.com/quasarcxz
124	300mmr uznik	Супонев Матвей Сергеевич	М	22.11.2005	РФ	SP ГТК	-	12	-	https: vk.com/xyellll

Кубок Липецкой области по компьютерному спорту
Боевая арена (Dota 2)
Верхняя сетка

				1	team Race	0											
16	Пивовый туз	0		17	Excellent	1		17	Excellent	1							
17	Excellent	1		8	SFNB	0		9	Air pudge	0							
				9	Air pudge	1						17	Excellent	0			
				4	Vedro	1						4	Vedro	1			
13	Zinc Freaks	1		13	Zinc Freaks	0		4	Vedro	1							
20	EC LISK	0		5	название команды	0		21	dobriy cola	0							
12	GPSS 2537	0		21	dobriy cola	1									4	Vedro	1
21	dobriy cola	1		2	IMPERIUM	0									6	BrokenFamily	0
15	RapidFire Titans	1		15	RapidFire Titans	1		15	RapidFire Titans	0							
18	SOLYANKA	0		7	DOTALOGO	1		7	DOTALOGO	1							
				10	Spartans game	0						7	DOTALOGO	0			
				3	SP ГТК	1						6	BrokenFamily	1			
14	Teiko	1		14	Teiko	0		3	SP ГТК	0							
19	Голубая лагуна	0		6	BrokenFamily	1		6	BrokenFamily	1							
11	Лайк-это измена	1		11	Лайк-это измена	0											
22	Buyback Team	0															

4	Vedro	0			
6	BrokenFamily	2			

Кубок Липецкой области по компьютерному спорту
Боевая арена (Dota 2)
Нижняя сетка

11	Лайк-это измена	1	14	Teiko	1	21	dobriy cola	1											
16	Пивковый ГУЗ	0	11	Лайк-это измена	0	14	Teiko	0	21	dobriy cola	1	7	DOTALOGO	0					
10	Spartans game	0				9	Air pudge	0	20	EC LISK	0	21	dobriy cola	1	21	dobriy cola	1	6	BrokenFamil.
20	EC LISK	1	20	EC LISK	1	20	EC LISK	1							19	Голубая лагуна	0	21	dobriy cola
2	IMPERIUM	1	2	IMPERIUM	0														
12	GPSS 2537	0																	
						3	SP ГТК	0											
			13	Zinc Freaks	0	18	SOLYANKA	1	18	SOLYANKA	0	17	Excellent	0					
5	название команды	0	18	SOLYANKA	1				19	Голубая лагуна	1	19	Голубая лагуна	1					
18	SOLYANKA	1																	
8	SFNB	0				15	RapidFire Titans	0											
19	Голубая лагуна	1	19	Голубая лагуна	1	19	Голубая лагуна	1											
1	team Race	0	22	Buyback Team	0														
22	Buyback Team	1																	

Кубок Липецкой области по компьютерному спорту
Результаты дисциплины Боевая арена (Dota 2)

Место	Команда
I	BrokenFamily
II	Vedro
III	dobriy cola

Название соревнований:	**Кубок Липецкой области по компьютерному спорту**
Место проведения:	Сеть Интернет, Компьютерный клуб Colizeum (г.Липецк, ул. Советская, 64)
Организатор:	Липецкое областное отделение общероссийской общественной организации «Федерация компьютерного спорта России»
Открытие, регистрация, жеребьёвка:	01.06.2023 – 12.06.2023
Начало соревнований:	16.06.2023
Окончание соревнований:	26.06.2023
Награждение, закрытие:	26.06.2023
Дисциплина, вид программы	**Файтинг (Tekken 7)**

Главный судья соревнований:	Главный секретарь соревнований:
(подпись)	(подпись)
Ковальчук К. Д. 26.06.2023	Попов Е. Е. 26.06.2023

Кубок Липецкой области по компьютерному спорту							
Судейская коллегия дисциплины Файтинг (Tekken 7)							
№	Ф.И.О.	Должность	Категория	Страна	Дата рождения	Место жительства	Телефон, почта
1.	Ковальчук Кирилл Дмитриевич	Гл. судья	2	РФ	02.08.1997	Г.Липецк	89005914512 oleg.kurchatov.2012@mail.ru
2.	Попов Егор Евгеньевич	Гл. секретарь	3	РФ	01.08.2002	Г.Липецк	89508031802 kafachok2002@gmail.com
3.	Сапронов Даниил Сергеевич	Судья	2	РФ	16.12.1997	Г.Липецк	8-915-853-09-98
4.	Чернецова Дарья Владимировна	Судья	-	РФ	07.02.2001	Г.Липецк	8-920-519-28-78
5.	Горбунова Софья Сергеевна	Судья	-	РФ	20.02.2002	Г.Липецк	8-952-590-73-66

Кубок Липецкой области по компьютерному спорту

Участники соревнования дисциплины Файтинг (Tekken 7)

№	НИКНЕЙМ	Ф.И.О.	Пол	Дата рожд.	Субъект РФ/страна	Разряд	Занятое место	Номер телефона	Профиль в соц.сетях
1	Grey King	Королев Сергей Анатольевич	М	08.12.1998	РФ	2	1	79205327998	https://vk.com/id399875016
2	Erden_de_Silva	Акимов Сергей Игоревич	М	27.06.1989	РФ	-	3	89508044884	https://vk.com/leandriel
3	Lucefarg	Жуков Олег Юрьевич	М	09.04.2001	РФ	2	2	89601494346	https://vk.com/leakthisexclusive
4	Melanista	Данилов Николай Олегович	М	09.04.2003	РФ	-	6	89006006849	https://vk.com/melanista09
5	dihlofozman	Таравков Алексей Михайлович	М	26.02.2001	РФ	-	5	+79997871467	https://vk.com/dihlofozman
6	Sokelnik	Соколов Дмитрий Сергеевич	М	30.08.1996	РФ	-	4	79118454591	https://vk.com/sokelnik

Кубок Липецкой области по компьютерному спорту
Файтинг (Tekken 7)

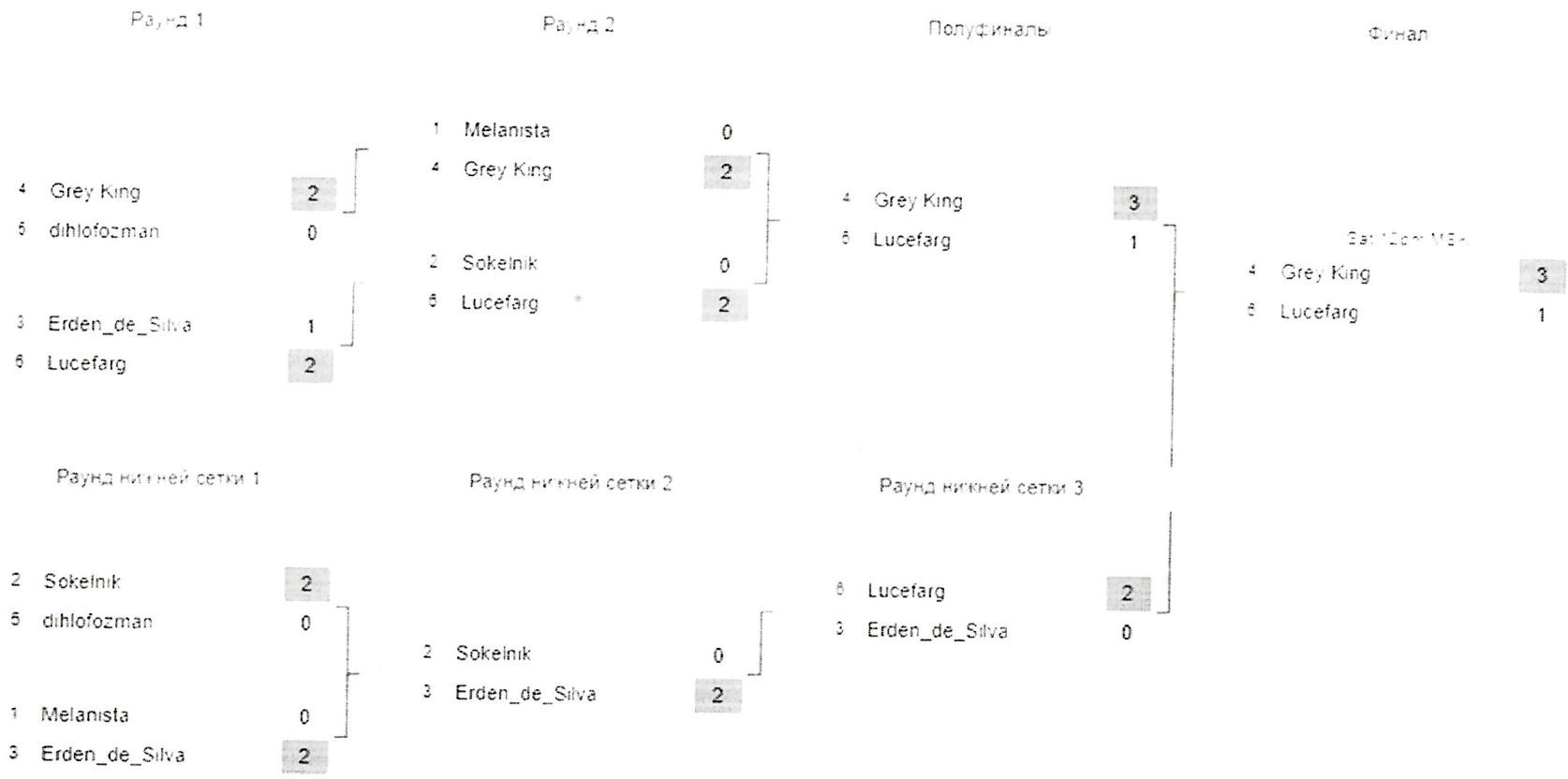

Кубок Липецкой области по компьютерному спорту
Результаты дисциплины Файтинг (Tekken 7)

Место	Участник
I	Королев Сергей Анатольевич
II	Жуков Олег Юрьевич
III	Акимов Сергей Игоревич

Название соревнований:	**Кубок Липецкой области по компьютерному спорту**
Место проведения:	Сеть Интернет, Компьютерный клуб Colizeum (г.Липецк, ул. Советская, 64)
Организатор:	Липецкое областное отделение общероссийской общественной организации «Федерация компьютерного спорта России»
Открытие, регистрация, жеребьёвка:	01.06.2023 – 12.06.2023
Начало соревнований:	16.06.2023
Окончание соревнований:	26.06.2023
Награждение, закрытие:	26.06.2023
Дисциплина, вид программы	**Тактический трехмерный бой (Counter-Strike: Global Offensive)**

Главный судья соревнований:	Главный секретарь соревнований:
(подпись)	(подпись)
Ковальчук К. Д. 26.06.2023	Попов Е. Е. 26.06.2023

Кубок Липецкой области по компьютерному спорту							
Судейская коллегия дисциплины Тактический трехмерный бой (Counter-Strike: Global Offensive)							
№	Ф.И.О.	Должность	Категория	Страна	Дата рождения	Место жительства	Телефон, почта
1.	Ковальчук Кирилл Дмитриевич	Гл. судья	2	РФ	02.08.1997	Г.Липецк	89005914512 oleg.kurchatov.2012@mail.ru
2.	Попов Егор Евгеньевич	Гл. секретарь	3	РФ	01.08.2002	Г.Липецк	89508031802 kafachok2002@gmail.com
3.	Тойшев Игорь Борисович	Судья	3	РФ	10.01.2002	Г.Липецк	8-904-280-04-06 itoyshev48@mail.ru
4.	Шипулин Никита Андреевич	Судья	-	РФ	15.06.1998	Г.Липецк	8-996-928-90-33
5.	Буев Александр Олегович	Судья	-	РФ	19.03.1994	Г.Липецк	8-961-600-48-56
6.	Сивушов Илья Сергеевич	Судья	-	РФ	26.08.1997	Г.Липецк	8-980-264-74-66
7.	Поликарпов Денис Андреевич	Судья	-	РФ	06.09.2001	Г.Липецк	8-952-591-72-00
8	Адпостенкова Ксения Алексеевна	Судья	-	РФ	19.01.2000	Г.Липецк	89102558172

Кубок Липецкой области по компьютерному спорту
Участники соревнования дисциплины Тактический трехмерный бой (Counter-Strike: Global Offensive)

№	НИКНЕЙМ	Ф.И.О.	Пол	Дата рожд.	Субъект РФ/страна	Команда (учебное заведение)	Разряд	Занятое место	Номер телефона	Профиль в соц.сетях
1	B4G3T	Бачевский Владислав Игоревич	М	04.02.2003	РФ	Comprace	2	3	89086018165	https: vk.com b4g3t
2	cheldpain	Черкалов Александр Михайлович	М	02.07.2004	РФ	CyberVanya	2	2	89997870434	https: vk.com ubicaplachett
3	DELIVERRRR	Кошелев Андрей Фёдорович	М	18.11.2000	РФ	Emotional Damage	-	9	89891622245	https: vk.com movision
4	Darth1	Стукалов Михаил Дмитриевич	М	13.02.2001	РФ	FURY	-	1	89038608232	https: vk.com darthcsgo
5	slashka	Никачев Максим Владимирович	М	21.04.1983	РФ	ICEPIXEL	-	7	89997507222	https: vk.com slashka100500
6	SENSATIOH	Потин Никита Александрович	М	02.10.1998	РФ	Manus Dei	-	8	89009871313	https: vk.com nikitoskokoss
7	GekaTZ	Неделин Георгий Михайлович	М	21.07.2005	РФ	POKOLENIE	-	10	89802657013	https: vk.com gekannn
8	p1nto	Полянский Александр Сергеевич	М	02.08.2003	РФ	TOP G	-	5	89158523924	https: vk.com polyanskiy130
9	BeSx	Долгачев Данила Александрович	М	18.05.2001	РФ	VGTUeSports	-	6	89507509410	https: vk.com besx1
10	dend0ker	Горбовский Денис Дмитриевич	М	31.08.2005	РФ	yLLlacTble Dpy3b9l	2	4	89042818167	https: vk.com dend0ker
11	ЛуЧЕ	Прийма Дмитрий Владимирович	М	10.07.2002	РФ	Comprace	2	3	-	https: vk.com araqhva
12	klunkb0b	Мельгунов Матвей Андреевич	М	16.04.2005	РФ	CyberVanya	2	2	-	https: vk.com whiteviciouskidd
13	poaaa	Фролов Алексей Александрович	М	11.09.2003	РФ	Emotional Damage	-	9	-	https: vk.com dvrstnvme
14	uN0	Панин Дмитрий Витальевич	М	30.03.2006	РФ	FURY	-	1	-	https://vk.com un0cs
15	spychik	Фефелов Вячеслав Вячеславович	М	21.03.1985	РФ	ICEPIXEL	-	7	-	https://vk.com id770874362
16	shenlle	Бледных Андрей Валерьевич	М	05.07.2004	РФ	Manus Dei	-	8	-	https://vk.com shenlle
17	Kegosi	Маслов Данила	М	07.06.2005	РФ	POKOLENIE	-	10	-	https://vk.com or1ks

		Викторович								
18	Novacula	Осадчий Денис Алексеевич	M	21.05.2003	РФ	TOP G	-	5	-	https://vk.com/mortuus_____intus
19	StetNeeds	Мерзлютин Дмитрий Вячеславович	M	29.01.2001	РФ	VGTUeSports	-	6	-	https://vk.com/dm1triy1
20	manax	Мананников Никита Вадимович	M	12.09.2004	РФ	yLLIacTbIe Dpy3b9I	2	4	-	https://vk.com/emok1d2004
21	pocusnik	Штыхин Сергей Александрович	M	20.01.2004	РФ	Comprace	2	3	-	https://vk.com/serogalip
22	WAND3R7	Костников Сергей Сергеевич	M	16.02.2005	РФ	CyberVanya	2	2	-	https://vk.com/unkownnnn
23	xvinokurovx	Винокуров Георгий Вячеславович	M	25.12.2001	РФ	Emotional Damage	-	9	-	https://vk.com/id289424407
24	R1N1TOSHI	Жеребной Андрей Викторович	M	30.11.2003	РФ	FURY	-	1	-	https://vk.com/trxshk1d
25	Tyruk	Сазонов Артур Андреевич	M	13.03.1985	РФ	ICEPIXEL	-	7	-	https://vk.com/tur1k85
26	LLAPb	Дубин Сергей Валерьевич	M	31.03.2005	РФ	Manus Dei	-	8	-	https://vk.com/ezformellapb
27	Ryusei666	Щедрин Александр Владимирович	M	25.12.2002	РФ	POKOLENIE	-	10	-	https://vk.com/hahaxdxdxd
28	MorgeNio	Воронов Владислав Олегович	M	29.07.2003	РФ	TOP G	-	5	-	https://vk.com/w4at1sl0ve
29	liquorrr	Пенкин Павел Алексеевич	M	29.07.2004	РФ	VGTUeSports	-	6	-	https://vk.com/paaaaaw
30	Deadend888	Рябых Игорь Сергеевич	M	18.03.2006	РФ	yLLIacTbIe Dpy3b9I	-	4	-	https://vk.com/whyalive666
31	Arh1p	Яковенко Дмитрий Алексеевич	M	28.07.2004	РФ	Comprace	2	3	-	https://vk.com/xoxolushka
32	fadgexx	Назарьев Владислав Сергеевич	M	19.05.2001	РФ	CyberVanya	2	2	-	https://vk.com/fadgexx
33	blyatvlad	Коротаев Владислав Павлович	M	19.05.2001	РФ	Emotional Damage	-	9	-	https://vk.com/sometimesifeelgreen
34	BoDYa	Ююкин Богдан Романович	M	22.10.2000	РФ	FURY	-	1	-	https://vk.com/id163156037
35	6opuc6puTBa	Колин Борис Сергеевич	M	01.01.1985	РФ	ICEPIXEL	-	7	-	https://vk.com/id755966048
36	FilaWhite	Хусейнов Константин Ринатович	M	07.02.2005	РФ	Manus Dei	-	8	-	https://vk.com/dssdsdsdssd
37	sav1n	Савин Александр	M	16.08.2005	РФ	POKOLENIE	-	10	-	https://vk.com/sav1n

		Сергеевич								
38	Wonder	Лутов Иван Михайлович	M	22.07.2003	РФ	TOP G	-	5		https://vk.com/lutovivan
39	alonehf	Варлыгин Максим Александрович	M	19.08.2003	РФ	VGTUeSports	-	6	-	https://vk.com/alonehf
40	shenlle	Бледных Андрей Валерьевич	M	05.07.2004	РФ	yLLlacTblе Dpy3b9l	-	4	-	https://vk.com/shenlle
41	20n_	Долин Кирилл Константинович	M	28.07.2005	РФ	Comprace	-	3	-	https://vk.com/thoughtsofsuicidedonotleave
42	AndreyLegend	Мельшин Андрей Александрович	M	01.03.2005	РФ	CyberVanya	-	2	-	https://vk.com/sh1n66
43	pieceofhapiness	Косых Егор Алексеевич	M	24.06.2000	РФ	Emotional Damage	-	9	-	vk.com/id431647604
44	hardy	Строков Иван Юрьевич	M	16.12.2002	РФ	FURY	-	1	-	https://vk.com/1hardy1337
45	LRCSlonik	Черных Роман Игоревич	M	01.04.1988	РФ	ICEPIXEL	-	7		https://vk.com/id47793950
46	Ak1ra	Иванников Михаил Алексеевич	M	30.05.2004	РФ	Manus Dei	-	8	-	https://vk.com/hermeuslmora
47	turbosmoker	Карасев Сергей Александрович	M	28.04.2006	РФ	POKOLENIE	-	10	-	https://vk.com/turbosmoker
48	Tra ta ta	Мещеряков Никита Дмитриевич	M	15.02.2004	РФ	TOP G	-	5	-	https://vk.com/nikita48443
49	sandy_officiall	Недбаев Егор Игоревич	M	24.04.2003	РФ	VGTUeSports	-	6	-	https://vk.com/sandy_off
50	fly4keeeeeeee	Галицкий Дмитрий Евгеньевич	M	03.07.2004	РФ	yLLlacTblе Dpy3b9l	-	4	-	https://vk.com/redbullenjoyer
51	FNB666	Евсюков Алексей Геннадьевич	M	06.05.1999	РФ	CyberVanya	-	2	-	https://vk.com/killadaking
52	nekitlip48	Бабякин Никита Андреевич	M	31.08.2002	РФ	Emotional Damage	-	9	-	https://vk.com/o1karat
53	romalincoln	Выриков Роман Евгениевич	M	25.03.1986	РФ	ICEPIXEL	-	7	-	https://vk.com/romanivanoff
54	eT0x1c	Бондаренко Иван Андреевич	M	26.10.2005	РФ	Manus Dei	-	8	-	https://vk.com/mirnydyrak
55	olb2013	Степанов Даниил Артурович	M	07.04.1994	РФ	FURY	-	1	-	https://vk.com/olb2013
56	_shifter_	Федосов Иван Михайлович	M	01.03.2003	РФ	Comprace	-	3	-	https://vk.com/shifter2

Кубок Липецкой области по компьютерному спорту
Тактический трехмерный бой (Counter-Strike: Global Offensive)
Верхняя сетка

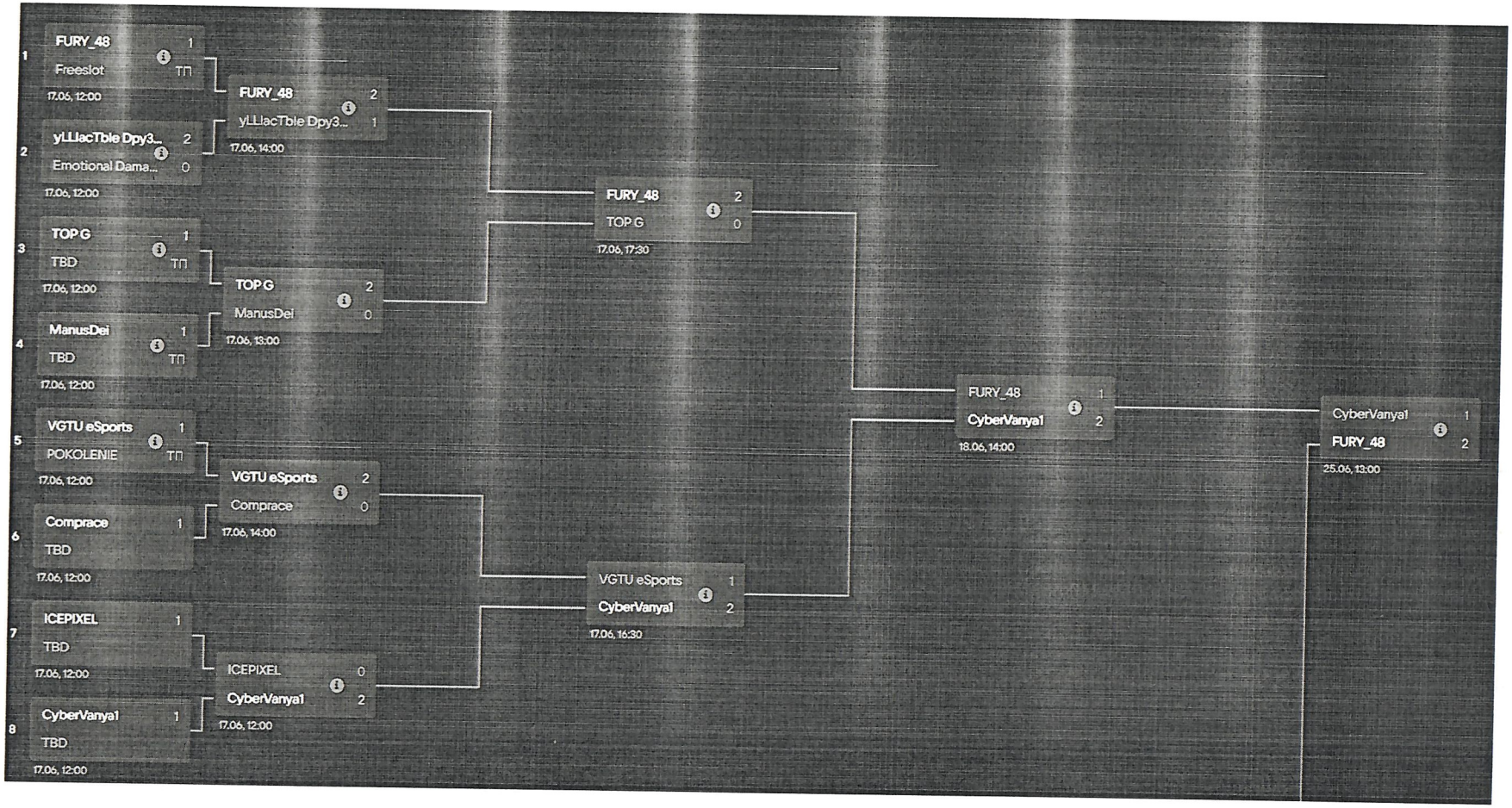

Кубок Липецкой области по компьютерному спорту
Тактический трехмерный бой (Counter-Strike: Global Offensive)
Нижняя сетка

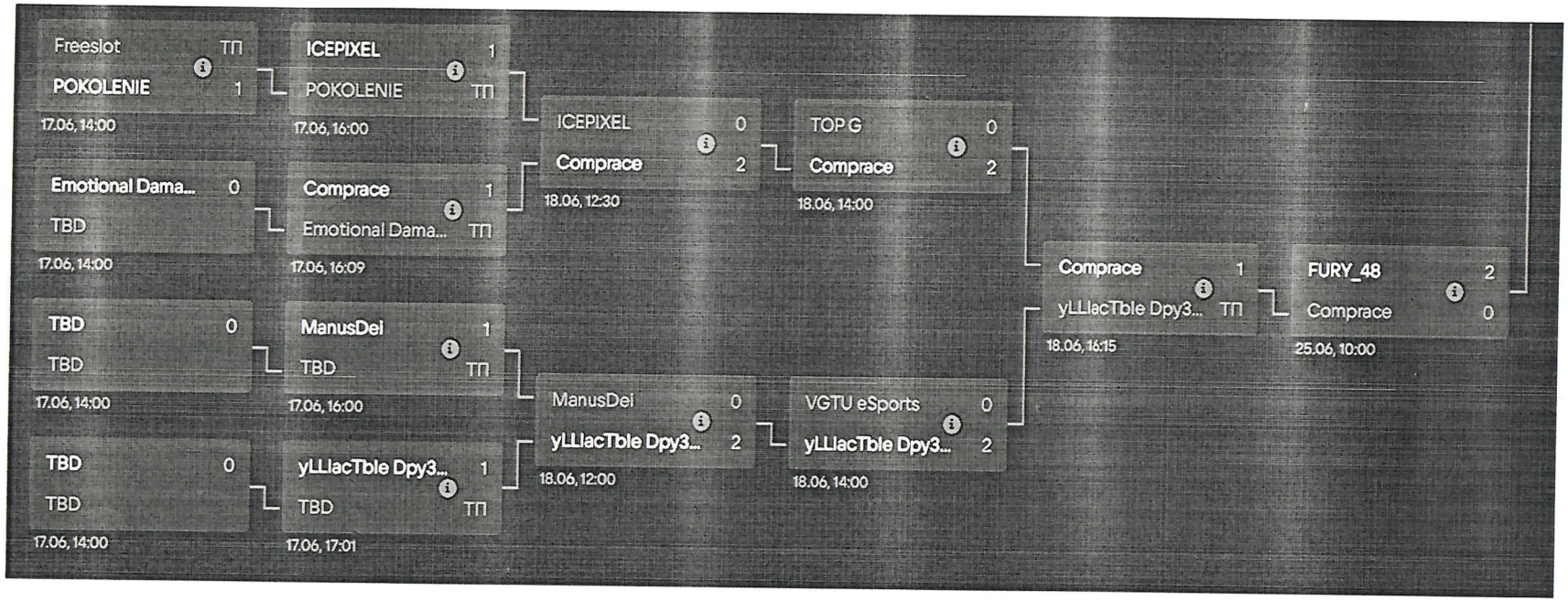

Кубок Липецкой области по компьютерному спорту

Результаты дисциплины Тактический трехмерный бой (Counter-Strike: Global Offensive)

Место	Команда
I	FURY
II	CyberVanya
III	Comprace